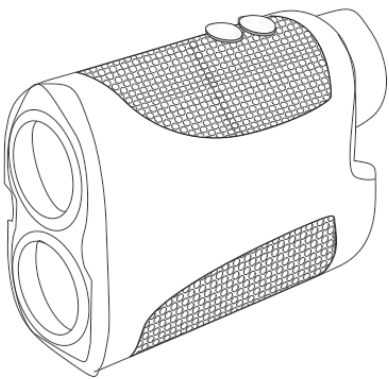

Руководство по эксплуатации

Лазерный дальномер с оптическим монокуляром

Модели PrinCe Laser 600A/1000A/1500A

Правила техники безопасности

Внимательно прочитайте правила техники безопасности и руководство по эксплуатации перед началом работы!

Неправильное обращение с дальномером может повлечь за собой повреждение прибора, неточность результатов измерений или вред здоровью.

Не разбирайте и не модифицируйте прибор

Держите прибор вне досягаемости детей.

Строго запрещается направлять луч себе в глаза или на других людей, а также на сильно отражающие поверхности.

От работающего прибора исходит электромагнитное излучение, поэтому не пользуйтесь им в самолетах, рядом с медицинским оборудованием, а также рядом с взрывоопасными и легковоспламеняющимися объектами.

Не выбрасывайте прибор или аккумуляторы вместе с бытовым мусором. Утилизируйте аккумулятор в соответствии с нормами охраны окружающей среды.

Обзор и области применения устройства

- Дальномер представляет собой портативное оптико-электронное устройство, сочетающее в себе оптический монокуляр, лазерный дальномер, измеритель скорости и инклинометр для определения наклона устройства относительно отвесной линии.
- Дальномер позволяет измерять расстояние от неподвижного или медленно движущегося объекта в пределах определенного диапазона, и одновременно, наблюдать объект в монокуляр (зрительную трубу).
- Дальномер обладает невысокой мощностью излучения и полностью безопасен для зрения, его можно применять для измерения расстояний до любых целей. Устройство работает от литий-ионного (Li-Ion) аккумулятора.

Технические характеристики

	Характеристики		
Дальность измерений, м	3-600	3-1000	3-1500
Точность измерения расстояний, м	±2*(1+0,002*D), где D измеряемое расстояние, м		
Диапазон измерения угла наклона, °	±90		
Точность измерения угла наклона, °	±2		
Увеличение зрительной трубы	(6±5%)X		
Диаметр объектива, мм	23,7		
Диаметр окуляра, мм	15,0		
Диаметр выходного зрачка, мм	3,7		
Диапазон регулировки диоптрий, °	±2		
Источник питания	750 мА/ч		
Вес дальномера	197 г		
Длина волны лазера, нм	905		
Диапазон рабочих температур, ℃	от -20 до +50		
Угол поля зрения, °	6		
Размеры	104*76.5*41 мм		

Устройство и внешний вид

Внешний вид дальномера

Поле зрения монокуляра

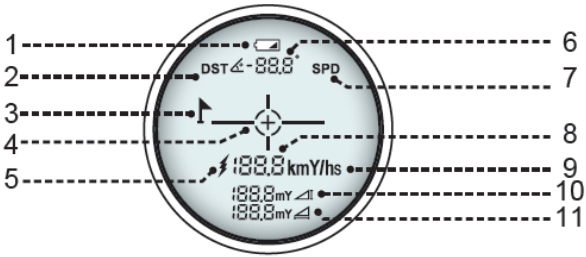

1. - низкий уровень заряда аккумулятора
2. DST - режим измерения
3. - режим минимального расстояния
4. - перекрестие сетки нитей
5. - индикатор излучения лазера
6. - угол
7. SPD - режим измерения скорости
8. - расстояние

9. kmY/hs - единицы измерения скорости/расстояния

10. - превышение

11. - горизонтальное проложение

Указания по применению дальномера:

Включение

Устройство имеет две кнопки: включения/измерения ⏻ и выбора режимов **"MODE"**.

Для включения дальномера нажмите кнопку включения ⏻. Для сброса устройства к заводским нажмите и удерживайте кнопки ⏻ и **"MODE"** около 6 секунд.

Диоптрийная настройка

Вращайте фокусировочное кольцо вправо/влево до получения чёткого изображения в поле зрения монокуляра.

Выбор режима измерения

Кратковременное нажатие на кнопку **"MODE" позволяет** установить один из трех режимов измерений.

- Первый режим – измерение наклонного расстояния, угла наклона, горизонтального проложения и превышения. Нажмите кнопку ⏻ для выполнения измерений.
- Второй режим – измерение скорости и угла наклона. Удерживайте кнопку ⏻ для измерения скорости подвижного объекта. Данные обновляются каждую секунду.
- Третий режим – измерение минимального расстояния. Данный режим используется для измерения тонких целей, таких как сигнальная башня, телеграфный столб и т.д.

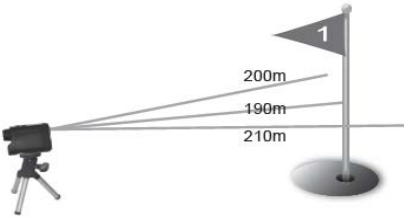

Наведите дальномер на измеряемый объект, удерживайте кнопку ⏻ для непрерывного измерения расстояния. В поле зрения отобразится минимальное измеренное расстояние.

Примечание. *Если в поле зрения попадёт объект, находящийся ближе, чем измеряемый, то отобразится расстояние до ближайшего.*

Измерение наклонного расстояния, угла наклона, горизонтального проложения и превышения.

- Измерения запускаются кратковременным нажатием кнопки ⏻. После нажатия на экране отобразятся измеренные и вычисленные величины.

- Индикатор лазерного излучения ⚡ мигает во время измерения. Если отраженный от цели сигнал слишком слаб на дисплее в поле «Расстояние» появятся символы "- - - ".

  На рисунках 3а, 3б приведены различные режимы измерений

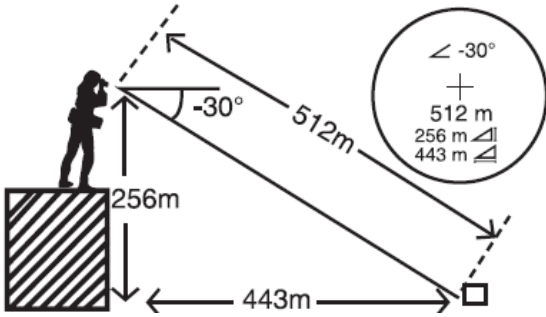

Рис. 3а

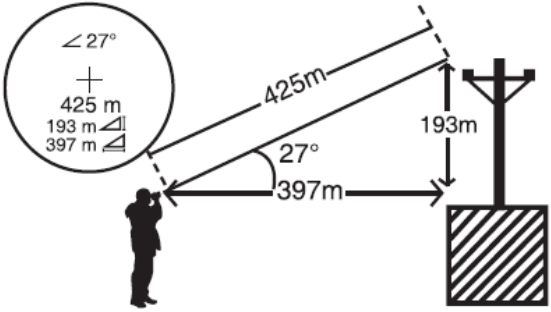

Рис. 3б

Непрерывные измерения

- Для измерений в режиме сканирования (трэкинг цели), нажмите и удерживайте кнопку ⏻. В этом режиме величины измеренного расстояния, угла наклона, горизонтального проложения, превышения и скорости до цели (в зависимости от выбора режима) постоянно обновляется, при изменении фактического расстояния до нее. Отпустите кнопку ⏻ для остановки измерений и сохранения последних результатов измерений в поле зрения монокуляра.

Изменение единиц измерений

- Нажмите и удерживайте кнопку **"MODE"** для переключения между метрами/ярдами.

Автоматическое выключение

- Дальномер автоматически отключится, если в течение 20 секунд не была нажата ни одна кнопка.

Замечания по использованию

- Время работы от батареи: Непрерывная работа: около 30000 измерений (комнатная температура), Наведение фокус, измерение и автоматическое отключения питания входит в один рабочий цикл расчетного измерения. Это число может варьироваться в зависимости от таких факторов, как температура, форма и цвет цели.
- Дальномер использует литиевый аккумулятор. Тем не менее, из-за естественного разряда, срок службы батареи может быть короче, чем указанное значение.

Комплект поставки

Перед использованием проверьте комплектность дальномера по списку ниже.

№.	Наименование	Кол-во
1	Дальномер лазерный	1 шт
2	Ремешок на руку	1 шт
3	Чехол для переноски	1 шт
4	USB-кабель для зарядки	1 шт
5	Коробка	1 шт
6	Руководство по эксплуатации	1 экз.